DOKUMENTACJA PROJEKTOWA

EGZEMPLARZ

5

TEMAT

PROJEKT BUDOWLANY INSTALACJI GAZOWEJ W BUDYNKU UŻYTECZNOŚCI PUBLICZNEJ – MIEJSKIM OŚRODKU POMOCY SPOŁECZNEJ W ZALEWIE, UL. TRAUGUTTA 4, DZ.EW. 288/1, OBRĘB 0002 ZALEWO, GMINA ZALEWO, POWIAT IŁAWSKI

KAT. IX

W RAMACH PRZEDSIĘWZIĘCIA: „KOMPLEKSOWA POPRAWA EFEKTYWNOŚCI ENERGETYCZNEJ W BUDYNKACH UŻYTECZNOŚCI PUBLICZNEJ NA TERENIE MIASTA ZALEWO"

INWESTOR

GMINA ZALEWO
UL. CZĘSTOCHOWSKA 8,
14-230 ZALEWO

AUTOR OPRACOWANIA

PROJEKTANT	UPRAWNIENIA BUDOWLANE	PODPIS
mgr inż. ANNA JANIK	**MAZ/0334/POOS/11**	
do projektowania bez ograniczeń w specjalności instalacyjnej w zakresie sieci, instalacji i urządzeń cieplnych, wentylacyjnych, gazowych, wodociągowych i kanalizacyjnych		
SPRAWDZAJĄCY	**UPRAWNIENIA BUDOWLANE**	**PODPIS**
mgr inż. IZABELLA GÓRA	**MAZ/0232/POOS/11**	
do projektowania bez ograniczeń w specjalności instalacyjnej w zakresie sieci, instalacji i urządzeń cieplnych, wentylacyjnych, gazowych, wodociągowych i kanalizacyjnych		

MapSerwis.com

DATA WYKONANIA

MARZEC 2020

SPIS TREŚCI

1. Przedmiot i zakres opracowania ... 3
2. Podstawa opracowania ... 3
3. STAN ISTNIEJĄCY ... 3
4. INSTALACJA GAZOWA ... 3
4.1. Próba szczelności ... 4
4.2. Obliczenie przepływu gazu do ogrzewania ... 4
4.3. Punkt redukcyjno-pomiarowy ... 4
4.4. Zabezpieczenie kotłowni ... 5
4.5. Wentylacja i odprowadzenie spalin ... 5
5. KOTŁOWNIA GAZOWA ... 5
5.1. Opis układu technologicznego ... 5
5.2. Próby ... 7
5.3. Instalacja wodociągowa i kanalizacyjna ... 7
6. WYTYCZNE BRANŻOWE ... 7
6.1. Wytyczne budowlane ... 7
6.2. Wytyczne elektryczne ... 7
6.3. Wytyczne instalacyjne ... 7
6.4. Wytyczne jakości wody ... 8
7. INFORMACJA DOTYCZĄCA BEZPIECZEŃSTWA I OCHRONY ZDROWIA ... 9
7.1. Zakres robót ... 9
7.2. Kolejność realizacji prac związanych z budową instalacji ... 9
7.3. Wykaz istniejących obiektów budowlanych ... 9
7.4. Elementy zagospodarowania terenu, które mogą stwarzać zagrożenie bezpieczeństwa i zdrowia ludzi ... 9
7.5. Wskazanie zagrożeń podczas realizacji robót ... 9
7.6. Sposób prowadzenia instruktażu przed przystąpieniem do robót ... 9
7.7. Środki bezpieczeństwa ... 10
7.8. Uwagi końcowe ... 10
Oświadczenie projektanta i sprawdzającego
Uprawnienia budowlane

RYSUNKI

1. Rzut kotłowni gazowej BUD/G/01
2. Aksonometria instalacji gazowej BUD/G/02
3. Schemat kotłowni BUD/G/03

1. Przedmiot i zakres opracowania

Przedmiotem opracowania jest projekt budowlany instalacji gazowej z kotłownią gazową dla budynku użyteczności publicznej – Miejskiego Ośrodka Pomocy Społecznej w Zalewie ul. Traugutta 4, 14-230 Zalewo, działka ew. nr 288/1 obręb 0002.

2. Podstawa opracowania

- projekt arch. budowlany
- normy i przepisy
- DTR urządzeń

3. STAN ISTNIEJĄCY

Istniejący budynek Ośrodka podlega termomodernizacji wraz z wymianą źródła ciepła. W kotłowni występuje kocioł stałopalny, który przeznaczony jest do wymiany na kocioł gazowy. W budynku nie występuje instalacja gazowa, dlatego należy zaprojektować nową instalację gazową z punktem redukcyjno-pomiarowym na elewacji.

4. INSTALACJA GAZOWA

Projektowana instalacja gazowa będzie zasilać kocioł gazowy jednofunkcyjny przeznaczony do ogrzewania pomieszczeń.

Instalacja gazowa rozpoczyna się szafką gazową (punkt redukcyjno-pomiarowy) zlokalizowaną na ścianie zewnętrznej pomieszczenia kotłowni w odległości min 0,5m pod linią okien. Projekt przyłącza gazowego stanowi odrębne opracowanie. Instalacja zasila gazem ziemnym wysokometanowym kocioł kondensacyjny wiszący w pomieszczeniu kotłowni na parterze. Należy ją wykonać przewodami stalowymi przewodowymi bez szwu spawanymi o średnicy dn 32 (1 1/4").

Instalację gazową prowadzić po wierzchu ścian, stosując mocowanie poprzez uchwyty dystansowe. Przy przejściach przez ściany należy zastosować tuleję ochronną dn50. Na odcinkach poziomych należy zachować minimalny spadek 0,4% w kierunku kotła gazowego. Instalację gazową należy pokryć powłoką antykorozyjną po wykonaniu próby szczelności.

Przed kotłem gazowym zamontować w miejscu łatwo dostępnym kurek odcinający (zawór kulowy) posiadający atest IGNiG w Krakowie o średnicy 3/4".

4.1. Próba szczelności

Próbę szczelności należy wykonać przed pomalowaniem rurociągów. Przed próbą należy przedmuchać instalację powietrzem.

Próbę należy przeprowadzić napełniając instalację powietrzem o ciśnieniu 0,05MPa na okres 30 minut. Próbę ciśnieniową przeprowadzoną zgodnie z normą PN-92/M-34504 należy przeprowadzić dwukrotnie przed i po zamontowaniu przyborów. Do przeprowadzenia próby stosować manometr klasy 0,6 posiadający świadectwo legalizacji o zakresie pomiarowym 0-0,06MPa.

4.2. Obliczenie przepływu gazu do ogrzewania

Z udostępnionego audytu energetycznego dla budynku wynika, że obliczeniowe zapotrzebowanie na ciepło wynosi 49,0kW.

Do ogrzewania zaprojektowany został kocioł gazowy kondensacyjny o znormalizowanej sprawności η=98%.

Maksymalny strumień gazu dla warunków obliczeniowych (III strefa klimatyczna, temp. zewnętrzna -20°C):

wartość opałowa gazu ziemnego: c=34,4MJ/m^3

przepływ obliczeniowy gazu: $m_g=Q/(c\cdot \eta)\cdot 3,6=4,47m^3/h$

Dla przepływu obliczeniowego dobrano średnicę przewodu stalowego 1 ¼" (dn32).

Przed kotłem gazowym należy stworzyć pojemność buforową instalacji gazowej dla zapewnienia prawidłowej pracy kotła (głównie przy rozruchu).

Pojemność buforowa powinna wynosić V=0,0017x m_g=7,6 litra.

Zaprojektowano przewód stalowy długości 2,0m o średnicy dn65 (pojemność 7,6 litrów).

4.3. Punkt redukcyjno-pomiarowy

W skład punktu redukcyjno-pomiarowego wchodzą:

- zawór kulowy ¾"
- filtr gazu dn15
- reduktor ciśnienia gazu do 10m^3/h, 2kPa
- gazomierz miechowy G6
- manometr tarczowy 0-10kPa

- rejestrator impulsów gazomierza
- zawór kulowy 1 ¼"

Całość należy zamontować w skrzynce gazowej stalowej lub z laminatu z włókien szklanych o wymiarach (szer. x głęb. x wys.) 600x250x600mm.

Reduktor ciśnienia gazu należy tak ustawić aby na króćcu przyłączeniowym kotła ciśnienie gazu wynosiło maksymalnie 2000Pa.

4.4. Zabezpieczenie kotłowni

Dla projektowanej kotłowni zdecydowano się na zastosowanie aktywnego systemu bezpieczeństwa. Zaprojektowano system, złożony z szybkozamykającego zaworu klapowego DN32 umieszczonego w odrębnej szafce gazowej Z-1 za szafką gazomierza, detektora gazu o konstrukcji przeciwwybuchowej np. DEX/F zamontowanego nad kotłem, modułu alarmowego np. MD-2.Z oraz sygnalizacji optyczno-akustycznej na zewnątrz budynku.

4.5. Wentylacja i odprowadzenie spalin

W kotłowni zaprojektowano układ grawitacyjny nawiewno-wywiewny. Nawiew powietrza poprzez kanał typu „Z" z rury spiro o średnicy 160mm z czerpnią w ścianie zewnętrznej na wysokości min. 2 m.. Wywiew powietrza ponad dach istniejącym kanałem wywiewnym.

Powietrze do spalania gazu będzie dostarczane do kotła zewnętrznym przewodem koncentrycznym o średnicy 80/125mm.

Spaliny odprowadzane będą ponad dach wewnętrznym przewodem dn 80 komina koncentrycznego. Czopuch musi być wyposażony w wyczystkę i odskraplacz. Komin koncentryczny należy zamontować obok istniejącego komina murowanego. Wykonać szczelne przejście dachowe.

5. KOTŁOWNIA GAZOWA

5.1. Opis układu technologicznego

Źródłem ciepła dla budynku jest kocioł kondensacyjny zlokalizowany w kotłowni na parterze zasilany gazem ziemnym wysokometanowym o mocy nominalnej 49kW. Jest to kocioł wiszący, z zamkniętą komorą spalania, z wyprowadzonym ponad dach kominem koncentrycznym powietrzno-spalinowym. Kocioł zasila tylko instalację centralnego

ogrzewania wykonaną w systemie trójnikowym. Ciepła woda uzyskiwana jest poprzez miejscowe przepływowe podgrzewacze elektryczne.

Kocioł należy zabezpieczyć zaworem bezpieczeństwa 1/2" o nastawie 2,5bar oraz przeponowym naczyniem wzbiorczym o pojemności 50 litrów (max pojemność użytkowa 45 litrów).

Kotłownię należy wyposażyć w gaśnicę o masie środka gaśniczego 6kg grupy GP-6x/ABC umieszczoną przy wejściu do kotłowni.

Przewody w kotłowni wykonać jako stalowe cienkościenne ze złączkami zaprasowywanymi.

Instalalcja w kotłowni stanowić będzie kompletny zestaw urządzeń ze sterownikem, zawierający:

- kocioł kondensacyjny gazowy wiszący o mocy 49kW
- zawór bezpieczeństwa ½", przeponowe naczynie wzbiorcze 50l, pompa obiegowa o parametrach: V=2154dm^3/h, H=3,0m, filtr siatkowy dn32, zawór zwrotny dn32, zawory odcinające dn32
- pakiet spalinowy z kominem koncentrycznym powietrzno-spalinowym o srednicy 80/125mm, nasadą dachową wraz z odprowadzeniem skroplin i neutralizatorem kondensatu
- zawór gazowy 3/4"
- tablica sterująca z regulatorem

Temperatura czynnika grzewczego dla warunków obliczeniowych przyjęto 70/50°C.

Regulacja jakościowa czynnika grzewczego odbywać się będzie za pomocą regulatora pogodowego.

W najwyższych punktach instalacji montować odpowietrzniki automatyczne z zaworem stopowym, a w najniższych zawory spustowe. Na każdej gałęzi zamontować zawory odcinające. Przy istniejących grzejnikach zamontować zawory termostatyczne wraz z głowicami. Nowe instalacje prowadzić rurami stalowymi cienkościennymi zaprasowywanymi po wierzchu ścian izolowanymi termicznie i zamontować grzejniki płytowe z podejściem bocznym z zaworem termostatycznym z nastawą wstępną i głowicą oraz zaworem odcinającym.

5.2. Próby

Po zakończeniu montażu instalacji i przed nałożeniem izolacji termicznej, należy instalację poddać próbom na szczelność i wytrzymałość wg Tablicy 9 „Warunków technicznymi wykonania i odbioru instalacji ogrzewczych" COBRTI Instal (zeszyt nr 6).

Ciśnienie próby p= 3 bar.

Po uzyskaniu pozytywnego wyniku próby na zimno należy wykonać próbę na gorąco.

Podczas prób należy skontrolować szczelność instalacji.

5.3. Instalacja wodociągowa i kanalizacyjna

W pomieszczeniu kotłowni należy zapewnić wodę wodociągową.

Uzupełnianie wody w instalacji odbywa się ręcznie poprzez otwarcie zaworu odcinającego zimną wodę. W kotłowni należy zainstalować zawór czerpalny ze złączką do węża.

Skropliny z kotła kondensacyjnego i komina należy odprowadzić przewodem dn32 zachowując spadek 5% do neutralizatora kondensatu i dalej nad syfon umywalki lub do wpustu podłogowego.

6. WYTYCZNE BRANŻOWE

6.1. Wytyczne budowlane

- Podłogę i cokoliki wyłożyć płytkami terakotowymi, ściany wyłożyć glazurą do wysokości minimum 2,0m oraz pomalować farbą emulsyjną pozostałe powierzchnie
- Wykonać wentylację wywiewną grawitacyjną oraz otwór na wys. 2 m pod poziomu gruntu do wentylacji kanałem typu „Z"

6.2. Wytyczne elektryczne

- Doprowadzić energię elektryczną do tablicy sterowniczej kotła (wg wytycznych producenta kotła)
- Zasilić pompę (ze sterownika kotła)

6.3. Wytyczne instalacyjne

- Zamontować umywalkę/zlew i podłączyć do instalacji kanalizacyjnej
- Podłączyć instalację skroplin (nad syfon)
- Podłączyć przewód wyrzutowy zaworu bezpieczeństwa (z przerwą powietrzną)

6.4. Wytyczne jakości wody

- Przed napełnieniem dokładnie przepłukać instalację grzewczą
- Instalację c.o. należy napełniać wodą o twardości ≤1,5 mol/m3 (8,4 dH)

7. INFORMACJA DOTYCZĄCA BEZPIECZEŃSTWA I OCHRONY ZDROWIA

7.1. Zakres robót

Zakres robót obejmuje wykonanie instalacji gazowej w modernizowanym budynku użyteczności publicznej – Miejskim Ośrodku Pomocy Społecznej w Zalewie, ul. Traugutta 4 na działce nr 288/1.

7.2. Kolejność realizacji prac związanych z budową instalacji

- Wykonanie przewiertów przez przegrody dla rur osłonowych i komina (przejście przez dach)
- Montaż rurociągów na obejmach ściennych
- Montaż kotła
- Podłączenie instalacji grzewczej i komina powietrzno-spalinowego
- Montaż aktywnego systemu bezpieczeństwa
- Wykonywanie prób i sprawdzeń
- Uporządkowanie terenu budowy

7.3. Wykaz istniejących obiektów budowlanych

- Istniejący budynek wraz z instalacjami

7.4. Elementy zagospodarowania terenu, które mogą stwarzać zagrożenie bezpieczeństwa i zdrowia ludzi

- Instalacja elektryczna w budynku

7.5. Wskazanie zagrożeń podczas realizacji robót

Podczas prac instalacyjnych istnieje niebezpieczeństwo porażenia prądem, zranienia związanego z brakiem ostrożności podczas obsługi narzędzi służących do wykonywania instalacji.

7.6. Sposób prowadzenia instruktażu przed przystąpieniem do robót

Podczas prowadzenia kolejnych etapów zadania konieczne jest przeprowadzenie odrębnych instrukcji stanowiskowych stosownie do zakresu prowadzonych robót.
Przed przystąpieniem do realizacji robót szczególnie niebezpiecznych wykonawca zobowiązany jest:

- przeszkolić pracowników w zakresie bhp w zakresie prowadzenia robót,
- zaznajomić pracowników z zakresem obowiązków i czynności,

- zaznajomić pracowników ze sposobem wykonywanej pracy,
- poinformować pracowników o ryzyku zawodowym związanym z wykonywaną przez nich pracą oraz o zasadach ochrony przed zagrożeniami,
- dostarczyć środki ochrony osobistej,
- dostarczyć pracownikom sprawnych narzędzi i sprzętu roboczego,
- określić zasady udzielania pomocy w nagłych wypadkach,
- określić zasady zachowania ładu i porządku,
- określić zasady ochrony środowiska,
- określić zasady ochrony przed hałasem (ochrona słuchu),
- określić zasady powiadamiania i ewakuacji w sytuacjach awaryjnych,
- wyznaczyć osobę do bezpośredniego nadzoru i udzielenia pierwszej pomocy.

Nie wolno dopuszczać pracownika do pracy, do której wykonania nie posiada dostatecznej umiejętności oraz znajomości przepisów i zasad bezpieczeństwa i higieny pracy.
Nie wolno dopuszczać do pracy pracowników będących pod wpływem alkoholu lub narkotyków oraz naruszających zasady i przepisy bhp.

7.7. Środki bezpieczeństwa

Materiały wykorzystywane podczas budowy składować w sposób nieutrudniający ewakuacji z terenu budowy.
Pracownicy muszą być wyposażeni w środki ochrony indywidualnej zgodnie z Dz. U. Nr 91/2002, poz. 811 stosownie do zakresu prowadzonych robót.
Należy przestrzegać instrukcji obsługi poszczególnych maszyn i urządzeń wykorzystywanych podczas prowadzenia robót.

7.8. Uwagi końcowe

Z uwagi na zakres i rodzaj prowadzonych robót realizacja inwestycji **nie wymaga** opracowania szczegółowego planu bezpieczeństwa i ochrony zdrowia - "planu bioz" wg Dz. U. Nr 120/2003, poz. 1126.

Opracowała: mgr. inż. Anna Janik

mgr inż. Anna Janik
Uprawnienia budowlane do projektowania
bez ograniczeń w specjalności instalacyjnej
w zakresie sieci, instalacji i urządzeń
cieplnych, wentylacyjnych, gazowych,
wodociągowych i kanalizacyjnych
Nr upr. bud.: MAZ/0334/POOS/11
Nr ewidencyjny: MAZ/IS/00[illegible]

Miłakowo, 26.03.2020 r.

OŚWIADCZENIE

Zgodnie z art. 20 ust.4 Prawa Budowlanego oświadcza się, że:

PROJEKT BUDOWLANY INSTALACJI GAZOWEJ Z KOTŁOWNIĄ GAZOWĄ W BUDYNKU UŻYTECZNOŚCI PUBLICZNEJ – MIEJSKIM OŚRODKU POMOCY SPOŁECZNEJ W ZALEWIE, UL. TRAUGUTTA 4, DZ. NR 288/1

opracowano zgodnie z wymaganiami obowiązujących przepisów oraz zasadami wiedzy technicznej.

PROJEKTANT: mgr inż. Anna Janik
Upr. bud. nr MAZ/0334/POOS/11

mgr inż. Anna Janik
Uprawnienia budowlane do projektowania bez ograniczeń w specjalności instalacyjnej w zakresie sieci, instalacji i urządzeń cieplnych, wentylacyjnych, gazowych, wodociągowych i kanalizacyjnych
Nr upr. bud.: MAZ/0334/POOS/11
Nr ewidencyjny: MAZ/IS/0070/12

SPRAWDZAJĄCY: mgr inż. Izabella Góra
Upr. bud. nr MAZ/0232/POOS/11

mgr inż. Izabella Góra
Uprawnienia budowlane do projektowania bez ograniczeń w specjalności instalacyjnej w zakresie sieci, instalacji i urządzeń cieplnych, wentylacyjnych, gazowych, wodociągowych i kanalizacyjnych
Nr upr. bud.: MAZ/0232/POOS/11
Nr ewidencyjny: MAZ/IS/0628/11

MAZOWIECKA
OKRĘGOWA
IZBA
INŻYNIERÓW
BUDOWNICTWA

sygn. akt. MAZ/7131/ 725 /11 /S

Warszawa, dnia 20 grudnia 2011 r.

DECYZJA

Na podstawie art. 11 ust. 1 i art. 24 ust. 1 pkt 2 ustawy z dnia 15 grudnia 2000 r. o samorządach zawodowych architektów, inżynierów budownictwa oraz urbanistów (Dz.U. z 2001 r. Nr 5 poz. 42 z późn. zm.), art. 12 ust. 1 pkt 1 i 5, ust. 3, art. 13 ust. 1 pkt 1, ust. 4, art. 14 ust. 1 pkt 4 ustawy z dnia 7 lipca 1994 r. – Prawo budowlane (tekst jednolity: Dz. U. z 2010 r. Nr 243, poz. 1623 z późn. zm.) oraz § 11 ust. 1 pkt 1, § 15, § 23 ust. 1 rozporządzenia Ministra Transportu i Budownictwa z dnia 28 kwietnia 2006 r. w sprawie samodzielnych funkcji technicznych w budownictwie (Dz.U. Nr 83 poz. 578 późn. zm.)

Okręgowa Komisja Kwalifikacyjna
Mazowieckiej Okręgowej Izby Inżynierów Budownictwa:
nadaje
Pani Annie Katarzynie Janik
magister inżynier
urodzonej dnia 30 listopada 1981 roku w Warszawie, córce Henryka

UPRAWNIENIA BUDOWLANE
nr MAZ/0334/POOS/11

do projektowania bez ograniczeń
w specjalności instalacyjnej w zakresie sieci, instalacji i urządzeń cieplnych, wentylacyjnych, gazowych, wodociągowych i kanalizacyjnych

Szczegółowy zakres uprawnień

I. Na mocy art. 12 ust. 1 pkt 1 i 5, art. 13 ust. 1 pkt 1 i ust. 4 ustawy - Prawo budowlane, w zakresie objętym wyżej wymienioną specjalnością, niniejsze uprawnienia stanowią podstawę do:

1/ projektowania, sprawdzania projektów architektoniczno-budowlanych i sprawowania nadzoru autorskiego,

2/ sprawowania kontroli technicznej utrzymania obiektów budowlanych, z zastrzeżeniem art. 62 ust. 5 i 6.

II. Na mocy § 15 rozporządzenia Ministra Transportu i Budownictwa z dnia 28 kwietnia 2006 r. w sprawie samodzielnych funkcji technicznych w budownictwie, niniejsze uprawnienia stanowią podstawę do:
sporządzania projektu zagospodarowania działki lub terenu w zakresie wyżej wymienionej specjalności.

III. Na mocy § 23 ust. 1 rozporządzenia Ministra Transportu i Budownictwa z dnia 28 kwietnia 2006 r. w sprawie samodzielnych funkcji technicznych w budownictwie, niniejsze uprawnienia stanowią podstawę do:
projektowania obiektu budowlanego takiego jak: sieci i instalacje cieplne, wentylacyjne, gazowe, wodociągowe i kanalizacyjne, z doborem właściwych urządzeń w projekcie budowlanym.

UZASADNIENIE

W związku z uwzględnieniem w całości żądania strony, na podstawie art. 107 § 4 Kodeksu postępowania administracyjnego odstępuje się od uzasadniania decyzji.

POUCZENIE

1. Zgodnie z art. 12 ust. 7 ustawy – Prawo budowlane, podstawę do wykonywania samodzielnych funkcji technicznych w budownictwie stanowi wpis do centralnego rejestru, prowadzonego przez Głównego Inspektora Nadzoru Budowlanego oraz wpis na listę członków właściwej izby samorządu zawodowego.

2. Od niniejszej decyzji służy odwołanie do Krajowej Komisji Kwalifikacyjnej Polskiej Izby Inżynierów Budownictwa w Warszawie za pośrednictwem Okręgowej Komisji Kwalifikacyjnej Mazowieckiej Okręgowej Izby Inżynierów Budownictwa w Warszawie, w terminie 14 dni od dnia jej doręczenia.

Skład Orzekający

1/ mgr inż. Krzysztof Latoszek .....

2/ mgr inż. Irena Churska .....

3/ mgr inż. Krzysztof Booss .....

Otrzymują:
1. Pani Anna Katarzyna Janik
   ul. Marii Kazimiery 20 m. 23
   01-641 Warszawa
2. Główny Inspektor Nadzoru Budowlanego
3. a/a

POLSKA IZBA INŻYNIERÓW BUDOWNICTWA

Zaświadczenie

o numerze weryfikacyjnym:

MAZ-UBW-J7A-1NH *

Pani ANNA KATARZYNA JANIK o numerze ewidencyjnym MAZ/IS/0079/12
adres zamieszkania ul. MARII KAZIMIERY 20 m. 23, 01-641 WARSZAWA
jest członkiem Mazowieckiej Okręgowej Izby Inżynierów Budownictwa i posiada wymagane ubezpieczenie od odpowiedzialności cywilnej.
Niniejsze zaświadczenie jest ważne od 2020-03-01 do 2021-02-28.

Zaświadczenie zostało wygenerowane elektronicznie i opatrzone bezpiecznym podpisem elektronicznym weryfikowanym przy pomocy ważnego kwalifikowanego certyfikatu w dniu 2020-02-28 roku przez:

Roman Lulis, Przewodniczący Rady Mazowieckiej Okręgowej Izby Inżynierów Budownictwa.

(Zgodnie art. 5 ust 2 ustawy z dnia 18 września 2001 r. o podpisie elektronicznym (Dz. U. 2001 Nr 130 poz. 1450) dane w postaci elektronicznej opatrzone bezpiecznym podpisem elektronicznym weryfikowanym przy pomocy ważnego kwalifikowanego certyfikatu są równoważne pod względem skutków prawnych dokumentom opatrzonym podpisami własnoręcznymi.)

* Weryfikację poprawności danych w niniejszym zaświadczeniu można sprawdzić za pomocą numeru weryfikacyjnego zaświadczenia na stronie Polskiej Izby Inżynierów Budownictwa www.piib.org.pl lub kontaktując się z biurem właściwej Okręgowej Izby Inżynierów Budownictwa.

Podpis jest prawidłowy

MAZOWIECKA OKRĘGOWA IZBA INŻYNIERÓW BUDOWNICTWA

sygn. akt. MAZ/7131/15/11/S

Warszawa, dnia 20 czerwca 2011 r.

DECYZJA

Na podstawie art. 11 ust. 1 i art. 24 ust. 1 pkt 2 ustawy z dnia 15 grudnia 2000 r. o samorządach zawodowych architektów, inżynierów budownictwa oraz urbanistów (Dz.U. z 2001 r. Nr 5 poz. 42 z późn. zm.), art. 12 ust. 1 pkt 1 i 5, ust. 3, art. 13 ust. 1 pkt 1, ust. 4, art. 14 ust. 1 pkt 4 ustawy z dnia 7 lipca 1994 r. Prawo budowlane (tekst jedn.: Dz.U. z 2006 r. Nr 156 poz. 1118 z późn. zm.) oraz § 11 ust. 1 pkt 1, § 15, § 23 ust. 1 rozporządzenia Ministra Transportu i Budownictwa z dnia 28 kwietnia 2006 r. w sprawie samodzielnych funkcji technicznych w budownictwie (Dz.U. Nr 83 poz. 578 późn. zm.)

Okręgowa Komisja Kwalifikacyjna
Mazowieckiej Okręgowej Izby Inżynierów Budownictwa:
nadaje

Pani Izabelli Magdalenie Góra
magister inżynier
urodzonej dnia 4 czerwca 1981 roku w Warszawie, córce Marka

UPRAWNIENIA BUDOWLANE
nr MAZ/0232/POOS/11

do projektowania bez ograniczeń
w specjalności instalacyjnej w zakresie sieci, instalacji i urządzeń cieplnych, wentylacyjnych, gazowych, wodociągowych i kanalizacyjnych

Szczegółowy zakres uprawnień

I. Na mocy art. 12 ust. 1 pkt 1 i 5, art. 13 ust. 1 pkt 1 i ust. 4 ustawy - Prawo budowlane, w zakresie objętym wyżej wymienioną specjalnością, niniejsze uprawnienia stanowią podstawę do:

1/ projektowania, sprawdzania projektów architektoniczno-budowlanych i sprawowania nadzoru autorskiego,

2/ sprawowania kontroli technicznej utrzymania obiektów budowlanych, z zastrzeżeniem art. 62 ust. 5 i 6.

II. Na mocy § 15 rozporządzenia Ministra Transportu i Budownictwa z dnia 28 kwietnia 2006 r. w sprawie samodzielnych funkcji technicznych w budownictwie, niniejsze uprawnienia stanowią podstawę do:

sporządzania projektu zagospodarowania działki lub terenu w zakresie wyżej wymienionej specjalności.

III. Na mocy § 23 ust. 1 rozporządzenia Ministra Transportu i Budownictwa z dnia 28 kwietnia 2006 r. w sprawie samodzielnych funkcji technicznych w budownictwie, niniejsze uprawnienia stanowią podstawę do:

projektowania obiektu budowlanego takiego jak: sieci i instalacje cieplne, wentylacyjne, gazowe, wodociągowe i kanalizacyjne, z doborem właściwych urządzeń w projekcie budowlanym.

UZASADNIENIE

W związku z uwzględnieniem w całości żądania strony, na podstawie art. 107 § 4 Kodeksu postępowania administracyjnego odstępuje się od uzasadniania decyzji.

POUCZENIE

1. Zgodnie z art. 12 ust. 7 ustawy – Prawo budowlane, podstawę do wykonywania samodzielnych funkcji technicznych w budownictwie stanowi wpis do centralnego rejestru, prowadzonego przez Głównego Inspektora Nadzoru Budowlanego oraz wpis na listę członków właściwej izby samorządu zawodowego.

2. Od niniejszej decyzji służy odwołanie do Krajowej Komisji Kwalifikacyjnej Polskiej Izby Inżynierów Budownictwa w Warszawie za pośrednictwem Okręgowej Komisji Kwalifikacyjnej Mazowieckiej Okręgowej Izby Inżynierów Budownictwa w Warszawie, w terminie 14 dni od dnia jej doręczenia.

Skład Orzekający

1/ mgr inż. Krzysztof Latoszek .....

2/ mgr inż. Irena Churska .....

3/ mgr inż. Krzysztof Booss .....

Otrzymują:
1. Pani Izabella Magdalena Góra
   ul. Rolnicza 69
   05-092 Łomianki
2. Główny Inspektor Nadzoru Budowlanego
3. a/a

POLSKA IZBA INŻYNIERÓW BUDOWNICTWA

Zaświadczenie

o numerze weryfikacyjnym:

MAZ-TPL-1R4-GTW *

Pani IZABELLA MAGDALENA GÓRA o numerze ewidencyjnym MAZ/IS/0628/11
adres zamieszkania ul. ROLNICZA 69, 05-092 ŁOMIANKI
jest członkiem Mazowieckiej Okręgowej Izby Inżynierów Budownictwa i posiada wymagane ubezpieczenie od odpowiedzialności cywilnej.
Niniejsze zaświadczenie jest ważne od 2019-04-01 do 2020-03-31.

Zaświadczenie zostało wygenerowane elektronicznie i opatrzone bezpiecznym podpisem elektronicznym weryfikowanym przy pomocy ważnego kwalifikowanego certyfikatu w dniu 2019-03-15 roku przez:

Roman Lulis, Przewodniczący Rady Mazowieckiej Okręgowej Izby Inżynierów Budownictwa.

(Zgodnie art. 5 ust 2 ustawy z dnia 18 września 2001 r. o podpisie elektronicznym (Dz. U. 2001 Nr 130 poz. 1450) dane w postaci elektronicznej opatrzone bezpiecznym podpisem elektronicznym weryfikowanym przy pomocy ważnego kwalifikowanego certyfikatu są równoważne pod względem skutków prawnych dokumentom opatrzonym podpisami własnoręcznymi.)

* Weryfikację poprawności danych w niniejszym zaświadczeniu można sprawdzić za pomocą numeru weryfikacyjnego zaświadczenia na stronie Polskiej Izby Inżynierów Budownictwa www.piib.org.pl lub kontaktując się z biurem właściwej Okręgowej Izby Inżynierów Budownictwa.

Podpis jest prawidłowy

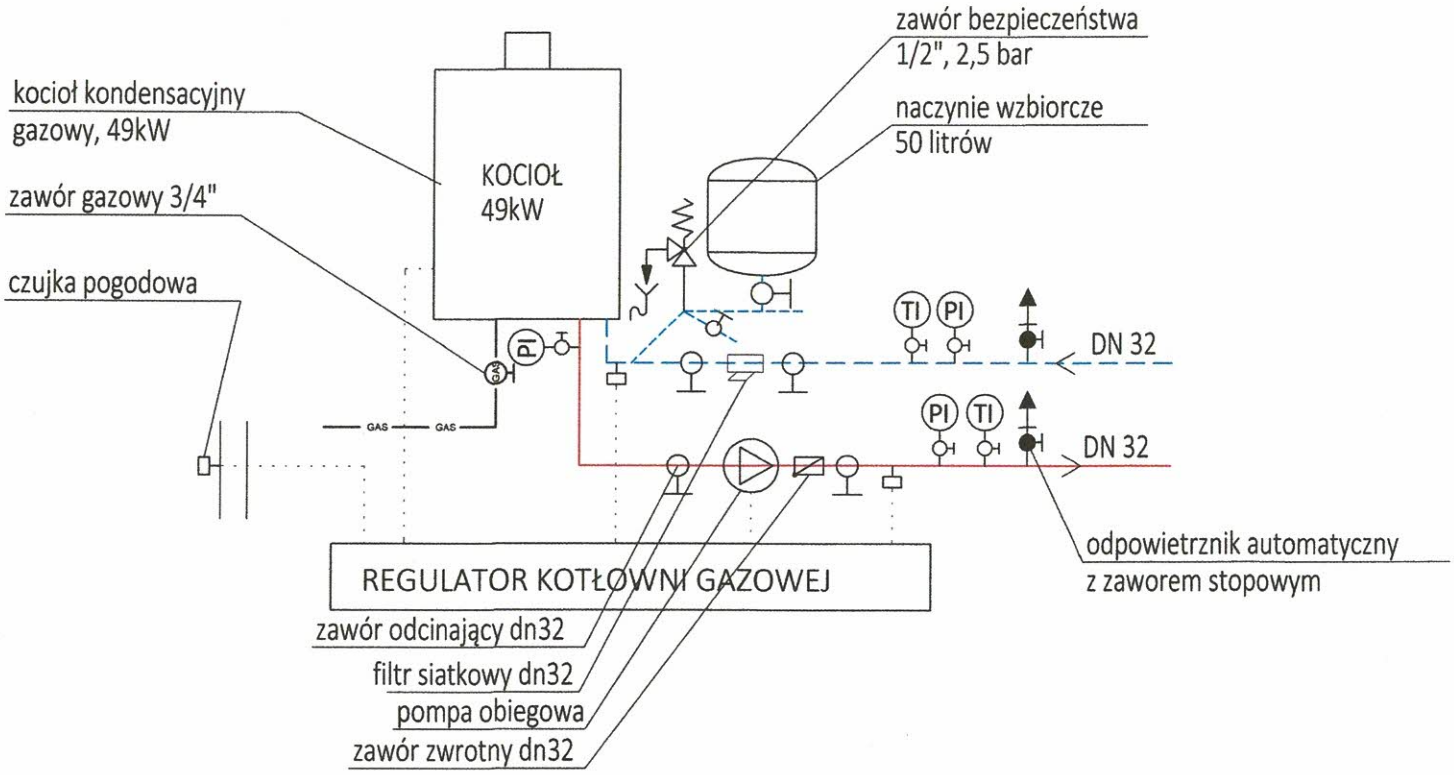

INWESTOR **GMINA ZALEWO** **UL. CZĘSTOCHOWSKA 8** **14-230 ZALEWO**	
ZADANIE *Kompleksowa poprawa efektywności energetycznej w budynkach użyteczności publicznej na terenie miasta Zalewo - budynek Miejskiego Ośrodka Pomocy Społecznej w Zalewie, ul. Traugutta 4*	
FAZA BUDOWLANA	
BRANŻA SANITARNA	
TEMAT SCHEMAT KOTŁOWNI	
PROJEKTOWAŁ MGR INŻ. ANNA JANIK MAZ/0334/POOS/11	
SPRAWDZIŁ MGR INŻ. IZABELLA GÓRA MAZ/0232/POOS/11	
SKALA BRAK	DATA 03.2020
	NR RYS. BUD/G/03